Viper®-HV

世界上第一台柱上高压重合器

在次级输电线路上提供可靠的过电流保护

G&W Electric

Engineered to order. Built to last.®

G&W Electric 自 1905 年以来不断创新

G&W Electric 在一个多世纪的时间里一直致力于设计可靠持久的输配电解决方案，深谙电力领域的知识。更重要的是，我们知道倾听的力量。我们会花时间了解您的应用并提出适当的问题，从而开发出为您的需求量身定制的解决方案。无论您面临怎样的挑战，您都将在数十年时间里享受高性能，而我们也会随时倾听您的需求。

VIPER-HV 72.5KV 重合器

G&W Electric 的 Viper-HV 旨在通过故障隔离和自动恢复为架空次级输电线路的临时故障提供过电流保护。这一革命性的解决方案在次级输电线路上为公用事业公司提供了传统上只有通过安装高成本的变电站才能实现的功能。Viper-HV 允许采用各种不同的配置（包括相间和横臂版本）来配合现有的线路基础设施，赋予了用户最大的灵活性。Viper-HV 是一个模块化的全包解决方案，为提高系统可靠性和电网复原力提供了一种高度可靠和经济高效的方法。

特性和优点

免维护

Viper-HV 不需要油或气体，因此无需进行例行维护，提高了人员安全性。

更高的可靠性

开关主回路不受环境影响，真空灭弧室由永磁驱动器直接驱动，没有齿轮或马达等外部元器件。

紧凑的 3 合 1 装置

Viper-HV 可简化将来任何自动化要求的转换，提供更快的故障隔离、恢复和重新配置能力。

预置自动化功能

Viper-HV 可简化将来任何自动化要求的转换，提供更快的故障隔离、恢复和重新配置能力。

柱上设计

提供更高的设计灵活性，而且由于无需建设带有围栏的变电站和控制室等基础设施，还能节约更多成本。

灵活性

借助灵活的模块化安装配置以及不同的继电保护器选件，Viper-HV 使客户能够对其杆架结构进行调整，并选择最符合他们要求的保护继电器。

操作人员安全

真空灭弧室和所有其他通电部件都密封在固体绝缘极柱中，提供最佳的操作安全性和额外保护，防止暴露于环境和野生动物。

即插即用式安装

Viper-HV 包括一个位于户外控制器中的保护继电器，两端都有带连接器的控制电缆。

应用

重合闸

- 高速清除临时故障
- 过电流保护

分段/开合

- 负荷开合
- 常开型电网连接点
- 电网界面连接点

自动化平台

- 系统重新配置
- 自动切换
- FDIR/FLISR

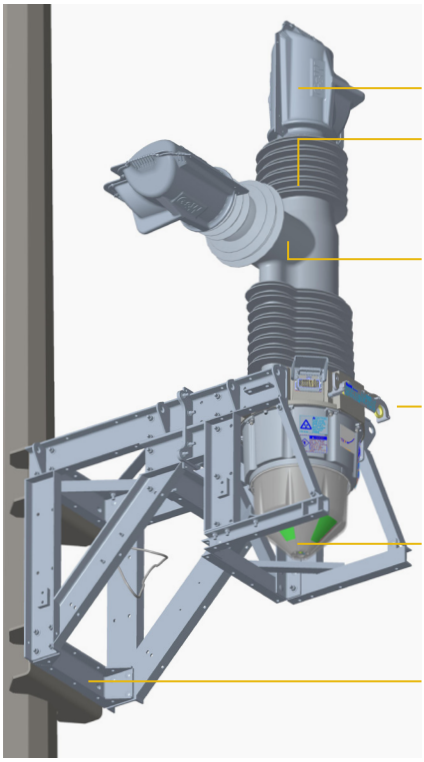

配件和选件

控制器

Viper-HV 是作为一个集成套件提供的，与一款最先进的保护继电器搭配使用。

- SEL-651R2，高级重合器控制
- SEL-421，保护、自动化和控制系统
- 所有这些都可随时用于自动化，并配有电池备用系统
- 可提供其他型号的继电器

SEL-651R2

SEL-421

PT 供应交流电

- 系统由外部交流电源（可在需要时提供）供电
- 提供一个集成式电池备用系统，在交流电源断电时使用。

现场就绪选件

- 切合客户需求的野生动物保护装置
- 供电变压器
- 隔离开关
- 旁路开关

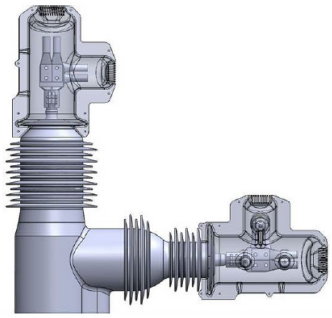

野生动物保护罩

Ritz 电力变压器

集成式传感器

- (3) 2000:1 MR CT，具有从 300:1 到 2000:1 的各种抽头
- (3) 15,000:1 的内部电压传感器

VIPER®-HV 的额定值

电压等级	72.5kV
额定电流	1200A & 2000A
开断电流	31.5kA
额定关合电流	80kA pk
额定短时耐受电流	3 秒
BIL	350kV
机械寿命	10,000 次

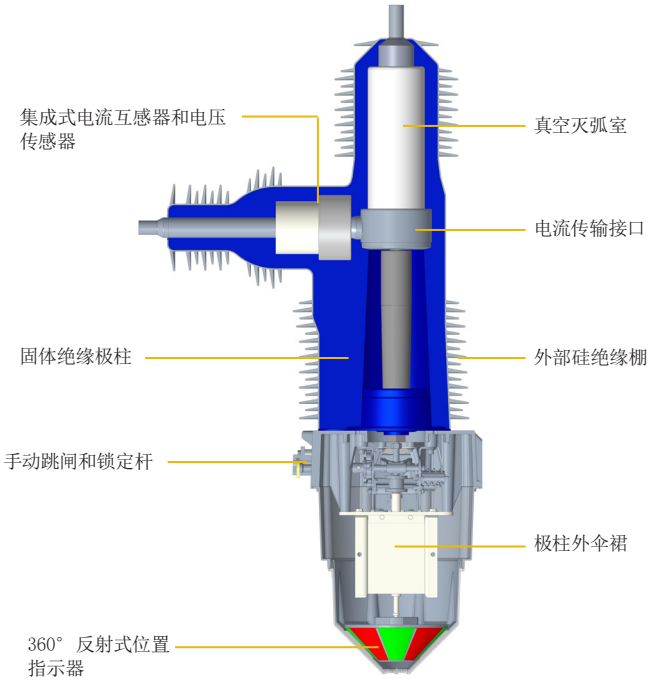

IEC 62271-111 (2019)/ANSI C37.60 (2018)，*额定值出自* ANSI C37.04 *和* 09 *标准。*

配置

相间

侧面

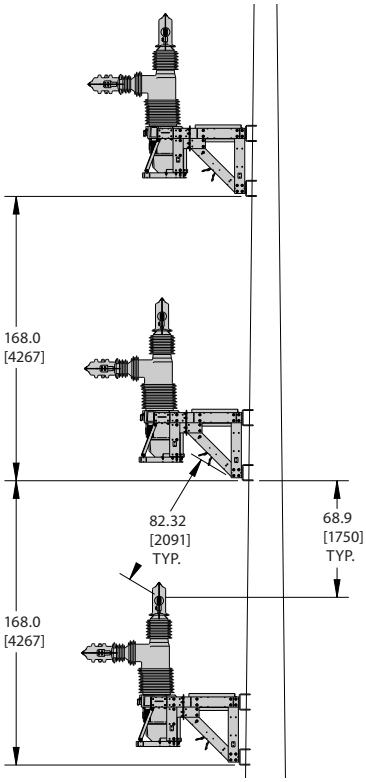

交错式相间

侧面

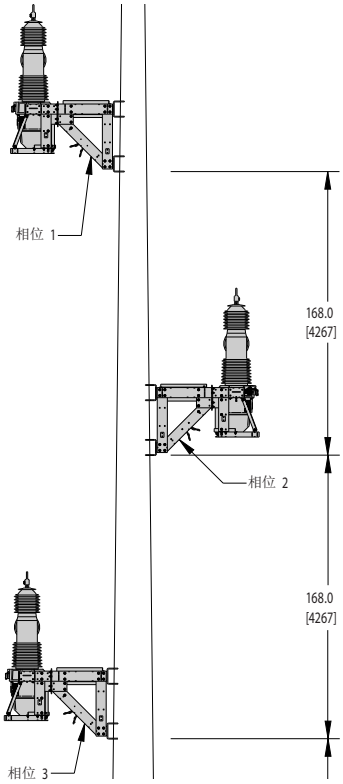

渲染图仅用于演示，并不反映确切的应用。

配置（续）

水平安装

侧面

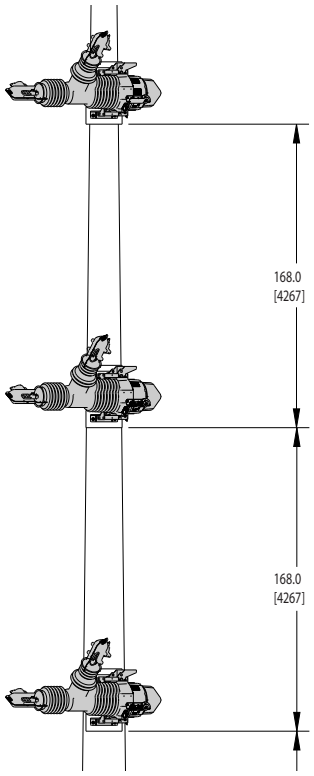

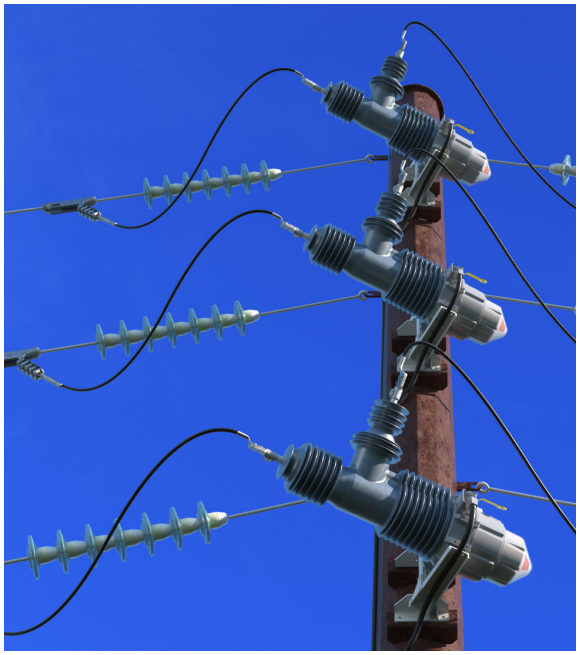

横臂

侧面

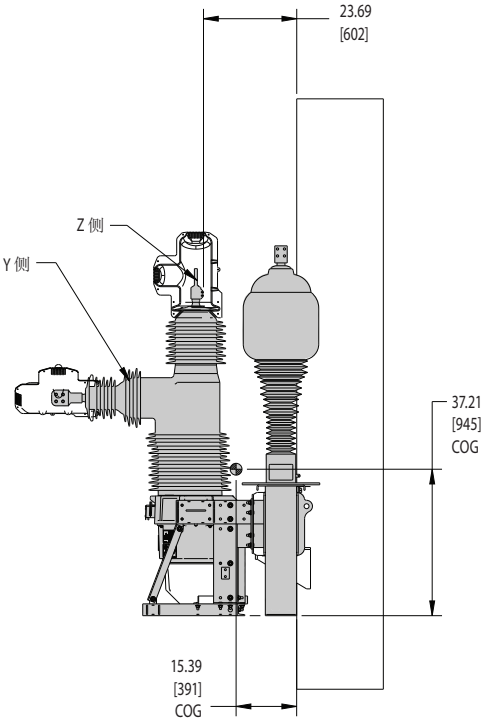

Viper-HV 通过提供各种不同的配置来配合您现有的线路基础设施，赋予了用户最大的灵活性。

渲染图仅用于演示，并不反映确切的应用。

安装支持

作为我们设计过程的一部分，我们的工程团队可以为您提供 3D 建模的布局图，以确保整体占用空间和电缆入口与现有的现场条件相适合。

电网自动化解决方案

G&W Electric LaZer® 配电自动化系统堪称几十年来创新型电力自动化解决方案设计和实施工作的巅峰成果。从最简单的自动切换方案到最复杂的 SCADA/主站配置，我们预先设计的各种自动化解决方案十分全面，因此您可以依靠我们来满足您的具体应用需求。

G&W Electric 的出厂验收测试和现场验收测试可确保客户的自动化解决方案在现场安装前即已经过认证，可以正常运行并满足所有要求。

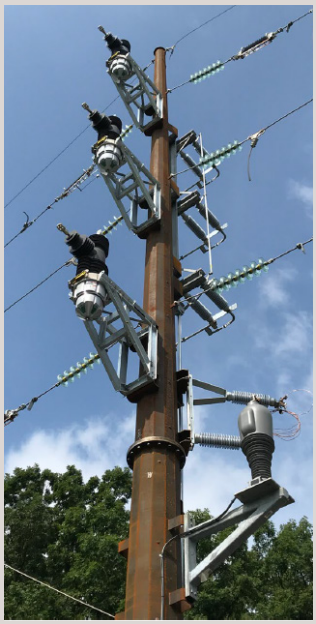

增值服务 – 我们的个性化特色

在 G&W Electric，我们提供以下技术支持和服务，努力做到让客户完全满意。

定制工程设计

我们的工程师可以量身定制我们的产品，以满足任何应用的需要。

定制编程

我们的自动化工程师可以提供量身定制的继电器程序，以满足任何特定的需求。

出厂验收测试

G&W Electric 的出厂验收测试可确保客户的自动化解决方案在安装到现场之前即已经过认证，可以正常运行并满足所有要求。

24 小时技术支持

G&W Electric 产品可享受每周 7 天、每天 24 小时随时提供的技术支持。

设备培训

通过在现场或 G&W Electric 设施内进行设备培训，我们可以帮助您了解 G&W Electric 产品的种种细节。

现场验收测试/调试

除了内部出厂验收测试外，我们的团队还进行现场设备检查，以确保您的系统能够完美运行。

服务和升级

我们工厂受过培训的技术人员全年 365 天都竭尽所能满足您的服务和升级要求。我们可以全面解决问题、排除故障、进行维修和提供现场服务。

立即联系我们

+1.708.388.5010 或 info@gwelectric.com

G&W Electric

Engineered to order. Built to last.®

自 1905 年以来，G&W Electric 一直是电网解决方案供应商的创新领导者，这些解决方案包括最新型的负荷开关和断路器、重合器、电网系统保护设备、配电自动化、输配电缆终端、接头以及其他电缆配件。G&W Electric 总部设在美国伊利诺伊州的波林布鲁克，在加拿大、意大利、中国、墨西哥、巴西、印度、阿联酋和新加坡等 100 多个国家和地区设有制造厂并提供销售支持。我们通过一系列先进的产品和技术服务帮助客户应对挑战并赢得优势。

gwelectric.com

© G&W Electric
GW31-2021 02/2022